STEPGEAR®

TRAINING FOR REAL

CATALOGO 2022

SG-3

STEPGEAR®

SG-3

RIVOLUZIONA IL TUO ALLENAMENTO

CHIUDI GLI OCCHI E SEI IN SALITA

L'HomeTrainer Interattivo combina la **tecnologia brevettata AIR DRIVE con l'esclusiva tecnologia AFG** (Axial Flux Generator) data da un rivoluzionario generatore a flusso assiale che garantisce un **realismo di pedalata eccezionale anche in salita**.

PERFORMANCE MAI VISTE PRIME

Perché un generatore a flusso assiale? Perché per garantire le migliori prestazioni bisogna utilizzare le migliori tecnologie! Per questo motivo abbiamo scelto i generatori a flusso assiale, la **tecnologia più avanzata sul mercato**, la stessa che utilizzano i rover su Marte o le ultime supercar ibride. I motori/generatori a flusso assiale sono macchine sincrone di tipo brushless a magneti permanenti che, a differenza dei tradizionali generatori, hanno un flusso magnetico assiale e non radiale. Questo garantisce di avere potenze molto maggiori, dimensioni ridotte e maggiore robustezza ed affidabilità.

LIMITED EDITION 2021

STEPGEAR®

DISEGNATO PER UN FUTURO SOSTENIBILE

EFFICIENZA ENERGETICA

SG–3 non ha bisogno di corrente elettrica perché si autoalimenta dall'energia prodotta dal generatore a flusso assiale.
L'energia delle tue gambe è una risorsa che non va sprecata, ma utilizzata al meglio. Pedalando potrai **ricaricare tablet, smartphone, PC** e a breve alimentare anche il Totem Interattivo SG–360.

MATERIALI DI ULTIMA GENERAZIONE

La scocca è realizzata in **Krion®**, un materiale sinterizzato, **leggerissimo e resistente, ecologico e riciclabile al 100%**.
La flessibilità permette di assecondare l'oscillazione laterale della bici, salvaguardando il telaio e rendendo l'allenamento ancora più realistico.

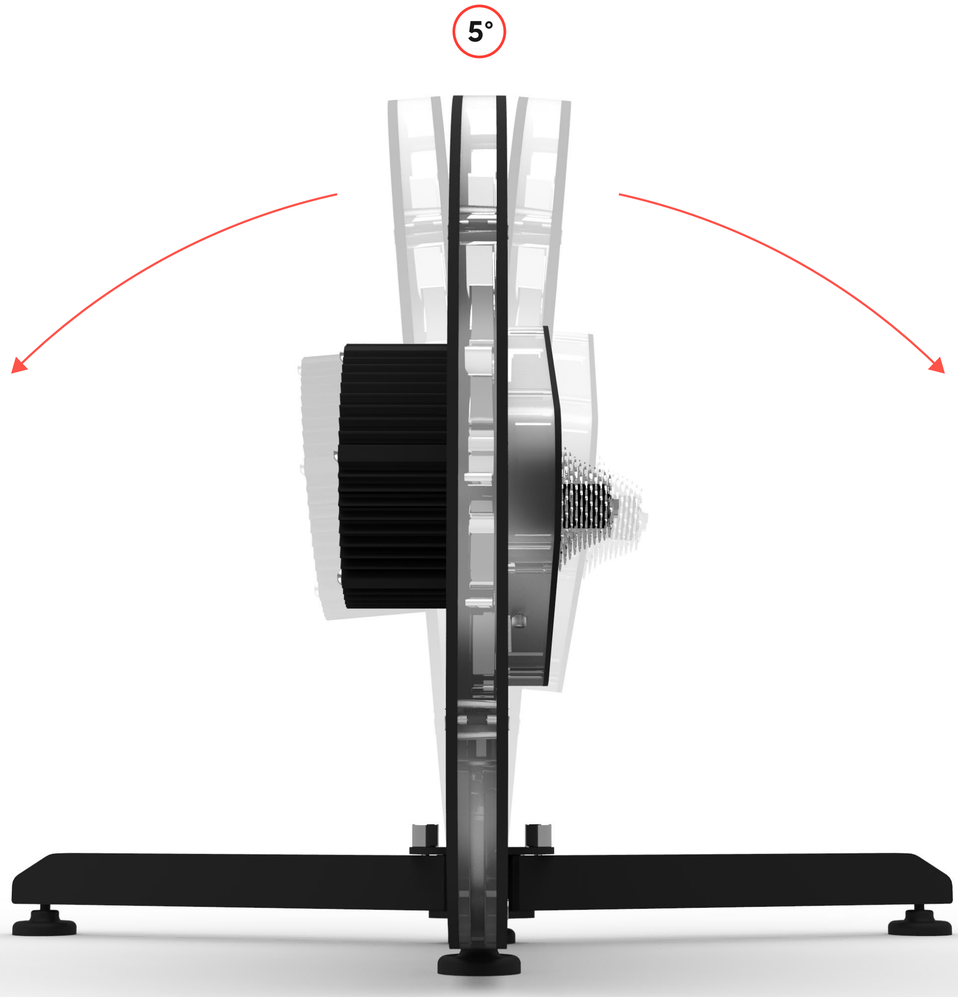

CONNESSO CON LE TUE PASSIONI

Dove ti porterà il tuo allenamento oggi?

SG–3 non è solamente un rullo, ma una vera e propria **piattaforma di allenamento professionale**. Con SG–3 puoi prendere parte a **gare virtuali e percorsi in realtà aumentata** collegandoti alle tue piattaforme di gaming preferite via ANT+ e Bluetooth®.

Ma puoi anche allenarti utilizzando la **library di allenamenti on–board o creare programmi personalizzati** in base ai tuoi obiettivi, senza altre app o dispositivi: tutto è già integrato nel rullo!

Tutto questo è possibile perché SG–3 è l'unico **HomeTrainer dotato di un PC e di uno schermo touch integrati**. Sarà quindi possibile **condividere e modificare live tutti i parametri** di allenamento, l'ideale per potersi allenare in modo professionale con il tuo preparatore, ovunque tu sia.

SCHEDA TECNICA

Con sintesi vocale per non vedenti

LIMITED EDITION 2021

SG-3 — SOLO 2.000 PEZZI

PRESTAZIONI	
TIPOLOGIA	Trasmissione diretta con resistenza fluidodinamica ed elettromagnetica generativa
TIPO DI RESISTENZA	Aria (tecnologia brevettata AIR DRIVE) + elettromagnetica generativa (tecnologia a flusso assiale AFG)
POTENZA MASSIMA	3.600 W
POTENZA NOMINALE (40 KM/H)	2.800 W
POTENZA NOMINALE (20 KM/H	1.300 W
COPPIA MASSIMA	105 Nm
PENDENZA MASSIMA SIMULABILE	28 %
ACCURATEZZA	2 %
CONNETTIVITÀ	
CONNETTIVITÀ	Bluetooth® (FTMS e Speed&Cadence) ANT+ (FE-C, Power, Speed&Cadence)
CONTROLLO MEDIANTE	Smartphone, Tablet, computer da bici, orologi sportivi, PC
CONTROLLO STAND-ALONE	Gestione diretta dal touchscreen integrato da 7”
CONTROLLO DA REMOTO	Attraverso tecnologia remote desktop
COMPATIBILITÀ APP TERZE PARTI	Zwift, Rouvy, Bkool, Trainer Road, The sufferest, Kinomap, Challenger indoor e altri
OUTPUT	Potenza, velocità, cadenza, frequenza cardiaca
INPUT MISUR. POTENZA ESTERNI	Si
INPUT MISUR. CADENZA ESTERNI	Si
INPUT FASCE CARDIO ESTERNE	Si
AGGIORNAMENTO SOFTWARE	Si
CARATTERISTICHE GENERAZIONE	
ALIMENTAZIONE ELETTRICA	Nessuna. Il rullo si autoalimenta e genera energia elettrica
CORRENTE MASSIMA	15.5 A
TENSIONE GENERATA MASSIMA	110 V/fase

CARATTERISTICHE GENERAZIONE	
TIPOLOGIA DI GENERATORE	Generatore a flusso assiale trifase a 8 poli con doppio rotore contrapposto
USCITE ELETT. AUTOGENERATE	1x USB 3.0 TypeA – 5V 3A
DISPOSITIVI COLLEGABILI	Smartphone, Tablet, Powerbank e qualsiasi dispositivo compatibile
CARATTERISTICHE COMPUTER INTEGRATO	
MODELLO	Raspberry Pi 4 Model B
PROCESSORE	1.5 GHz quad-core 64-bit
RAM	4 GB
MEMORIA	16 GB
CONNESSIONI WIRELESS	Dual-band 802.11ac wireless + Bluetooth 5.0
SPECIFICHE	
DIMENSIONI (APERTO)	63 cm x 53 cm x 75 cm
DIMENSIONI (CHIUSO)	63 cm x 53 cm x 14 cm
PESO	23 kg
VOLANO	8,7 kg
PESO MASSIMO UTENTE	120 kg
TRASMISSIONE	Poly-V® Belt
MATERIALE STRUTTURA	Krion®
COLORI DISPONIBILI	12
COMPATIBILITÀ BICI	Bici da corsa, Mountain Bike, Gravel Bike, City Bike
COMPATIBILITÀ FISSAGGIO	Sgancio rapido 130/135 mm, perno passante 12x142/148 mm
COMPATIBILITÀ CASSETTE	Shimano/SRAM 9/10/11 velocità. SRAM XD 12 velocità. Campagnolo 9/10/11/12 velocità
COMPATIBILITÀ FRENO A DISCO	Si
COMPATIBILITÀ SCATTO FISSO	Si

SCHEDA TECNICA

LIMITED EDITION 2021

SG-3 — SOLO 2.000 PEZZI

COLORS + Series			
01 SNOW WHITE	10 IMPERIAL YELLOW	11 FRUIT	12 RED FIRE
13 VIOLANTE	14 HAPPY RED	15 MOCHA	16 FALL GREEN
17 SAGE	18 BLUE SKY	19 NAVY BLUE	02 BLACK METAL

STEPGEAR®
TRAINING FOR REAL

STEPGEAR s.r.l.

INDIRIZZO Via Provinciale Monteleone 1055 – 47020 Roncofreddo FC, Italia
P.IVA E C.F. IT 04474960400

EMAIL info@stepgear.com

stepgear.com